GEBRUIKERSHANDLEIDING
EN
VEILIGHEIDSVOORSCHRIFTEN
VOOR DE DIEPWOELERS
TIMOR
SUMBA - BALI

Bedrijvenpark Twente 326
NL-7602 KL Almelo
Nederland
Internet: www.eversagro.nl
E-mail: info@eversagro.nl

Telefoon: ***00-31546 644866***
Fax: ***00-31546 549912***

Versie: 05 09 W 01 N

INDEX

INDEX 1
VERKLARENDE WOORDENLIJST 2
INLEIDING 3
1. BESTEMMING VAN DE DIEPWOELER 4
2. AANSPRAKELIJKHEID EN GARANTIE 4
3. GEVAAR- EN VEILIGHEIDSSTICKERS 5
4. PLAATS VAN DE VEILIGHEIDSSTICKERS 6
5. VEILIGHEIDSVOORSCHRIFTEN 7
5.1 Algemeen 7
5.2 Transport over de weg en gebruik 7
5.3 Aan- en afkoppelen 8
5.4 Hydraulisch systeem 8
5.5 Onderhoud 9
5.6 Banden 9
6. AAN- EN AFKOPPELEN 10
6.1 Aankoppelen 11
6.2 Afkoppelen en stallen 12
7. INSTELLEN VAN DE DIEPWOELER 13
7.1 Werkdiepte instellen 13
8. AANWIJZINGEN VOOR HET GEBRUIK 14
9. ONDERHOUD 15
9.1 Algemeen 15
9.2 Smeren 15
10. TECHNISCHE GEGEVENS 16
10.1 Timor 16
10.2 Java 17
10.3 Sumba 18
10.4 Bali-93 19
10.5 Bali-103 20
11. ONDERDELEN BESTELLEN 21
12. OVEREENKOMSTIGHEIDS VERKLARING 22
BIJLAGE I: SLIJTDELEN TIMOR 23
BIJLAGE II: SLIJTDELEN JAVA 24
BIJLAGE III: SLIJTDELEN SUMBA 25
BIJLAGE IV: SLIJTDELEN BALI-93 26
BIJLAGE V: SLIJTDELEN BALI-103 27

VERKLARENDE WOORDENLIJST

Als u dit teken en deze titel tegenkomt, bestaat er acuut gevaar voor leven en gezondheid van mens en dier!

Dit teken wijst op mogelijk gevaar van schade aan machine(s), gewas, gebouwen, etc. maar ook op mogelijke financiële en/of juridische problemen (garantie , aansprakelijkheid, e.d.).

N.B.

Dit duidt op een opmerking om het werk gemakkelijker, beter en veiliger te maken.

1. Alle afbeeldingen, afmetingen en gewichten zijn vrijblijvend.

2. De in de tekst gebruikte richtingaanduidingen, zoals
   “links”,”rechts”,”voor” en “achter”
   zijn steeds in de voorwaartse rijrichting van de trekker bedoeld.

Dit geldt ook voor het bepalen van de draairichting, waarbij:
- rechtsdraaiend met de wijzers van de klok mee is,
- linksdraaiend tegen de wijzers van de klok in is.

INLEIDING

Geachte gebruiker,

Voor u ligt de gebruikershandleiding die van toepassing is op de diepwoelers Timor, Java, Sumba en Bali.

Lees de gebruikershandleiding zorgvuldig door voordat de machine in gebruik wordt genomen en volg alle aanwijzingen op!
Geef alle veiligheidsinstructies ook door aan andere (mede)gebruikers!

Voor een zo veilig mogelijk gebruik van de machine moet u op de hoogte zijn van alle aanwijzingen en instructies die in de handleiding vermeldt staan. Schade en ongevallen die ontstaan door het niet opvolgen van de aanwijzingen en instructies zijn voor uw eigen verantwoording.

Bewaar deze gebruiksaanwijzing zorgvuldig voor toekomstig gebruik.

Wanneer er na het lezen van de gebruiksaanwijzing nog vragen zijn, dan kunt u zich het beste tot uw dealer wenden.

EVERS AGRO B.V.
Almelo, 19 februari 2009

1. BESTEMMING VAN DE DIEPWOELER

Toepassingsgebied
De diepwoeler is uitsluitend voor het normale landbouwwerk gebouwd. Deze types zijn geschikt voor het loswerken van de ondergrond om de verdichting van steeds zwaardere trekkers en machines te verhelpen.

Ieder daarvan afwijkend doel geldt als niet in overeenstemming met het voorbestemde doel. Het risico van eventuele schade en/of ongevallen draagt de gebruiker.
Bovenstaande geldt niet wanneer vooraf een schriftelijke akkoordverklaring van de fabrikant is verkregen.

2. AANSPRAKELIJKHEID EN GARANTIE

Alle personen die deze machine gebruiken en/of er aan werken (afstellen, onderhoud) moeten deze gebruikshandleiding ter voorkoming van gevaar lezen en de gegeven aanwijzingen opvolgen.
Dit houdt ook in:

1) dat er uitsluitend volgens de aanwijzingen en binnen de functionele begrenzingen (bijv. max. snelheid) mag worden gewerkt, zoals die in bedienings-, onderhouds- en reparatie-voorschriften zijn vastgelegd.
2) dat de ter plaatse geldende voorschriften t.a.v. ongevallenpreventie, veiligheid, verkeer en transport worden opgevolgd.
3) dat er uitsluitend originele dan wel daaraan gelijkwaardige onderdelen, extra onderdelen en smeermiddelen mogen worden gebruikt en volgens voorschrift worden gemonteerd. Een onderdeel en/of smeermiddel geldt als gelijkwaardig indien het uitdrukkelijk door de fabrikant is goedgekeurd of indien men kan aantonen dat het de voor de betreffende functie(s) vereiste eigenschappen bezit.
4) dat veranderingen/wijzigingen aan de machine die niet schriftelijk zijn goedgekeurd door de fabrikant, elke aansprakelijkheid van de fabrikant ten aanzien van schade uitsluiten.

Het niet opvolgen van bovenstaande regels geldt als grote nalatigheid. Hierdoor vervalt elke aansprakelijkheid van de fabrikant t.a.v. alle mogelijke schade en/of gevolgen. Het risico ligt dan geheel en uitsluitend bij de gebruiker.

3. GEVAAR- EN VEILIGHEIDSSTICKERS

Veilig werken betekent ook dat u zich goed informeert over de verschillende veiligheidsstickers op de machine. U moet goed weten waarvoor ze u waarschuwen

Op de machine bevindt zich een aantal veiligheidsstickers. De stickers die gebruikt worden op deze machine en hun plaats op de machine zijn afgebeeld op de volgende pagina en hebben de volgende betekenis:

Gevaar:
Stop de motor en haal de sleutel uit het contact zolang er aan de machine gewerkt wordt.

Attentie:
Lees voor het in gebruik nemen van de machine de gebruiks-handleiding aandachtig door.

Gevaar:
Er bestaat gevaar voor wegslingerende voorwerpen en/of gronddelen.
Houd afstand!

Gevaar:
Blijf uit de buurt van neerklappende delen wanneer de pennen met borgklip niet zijn aangebracht.

Gevaar:
Er bestaat gevaar voor neerklappende delen.
Borg de pennen met de borgklip

Gevaar:
Kom bij het bedienen van de hefinrichting niet tussen de machine en de trekker!

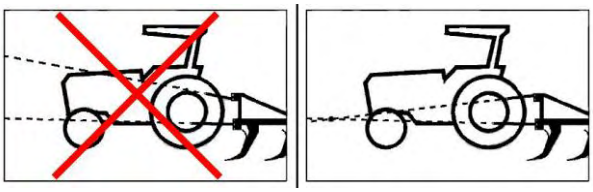

Gevaar:
In de werkstand moet de topstang naar de trekker toe aflopen.

4. PLAATS VAN DE VEILIGHEIDSSTICKERS

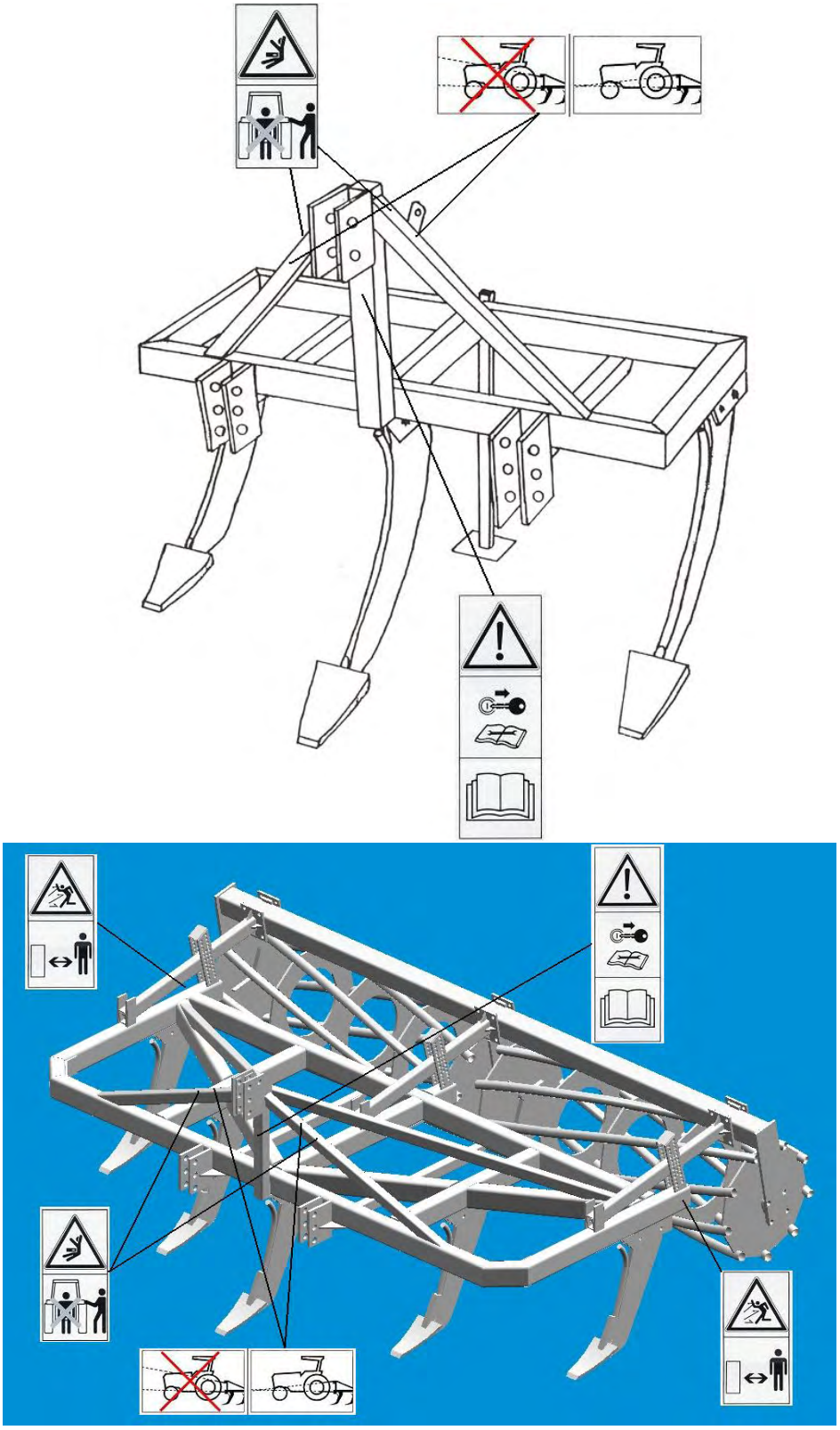

Fig 4.1 De plaats van de stickers

5. VEILIGHEIDSVOORSCHRIFTEN

Lees en begrijp deze voorschriften voordat u met de machine aan de slag gaat!

5.1 Algemeen

- De machine mag alleen door personen gebruikt, bediend en onderhouden worden, die hiermee vertrouwd en van de gevaren op de hoogte zijn!
- Voordat u met de machine gaat werken moet u ervoor zorgen met alle systemen, bedieningselementen en hun functies vertrouwd te zijn. Gedurende het werk kan het daarvoor te laat zijn!
- Neem naast de specifieke aanwijzingen van deze gebruiksaanwijzing, ook de algemeen geldende voorschriften die gelden voor u land ten aanzien van veiligheid en ongevallenpreventie in acht!

5.2 Transport over de weg en gebruik

- Neem de geldende voorschriften van het wegenverkeersreglement in acht, als gebruik wordt gemaakt van de openbare weg!
- Controleer de machine en de trekker vóór elk gebruik op veiligheid ten aanzien van werk en verkeer!
- Neem maximaal toelaatbare asbelasting, totaalgewicht en transportafmetingen in acht!
- Voordat transport over de openbare weg plaatsvindt, transporttoebehoren zoals verlichting, waarschuwingsborden en eventuele beschermdelen controleren en/of monteren!
- Breng de machine voor transport over de weg in de daarvoor bestemde stand en vergrendel deze volgens de voorschriften!
- Zorg steeds voor voldoende zijdelingse stabilisatie van de machine in de transportstand!
- Bij transport over de weg met de machine in de geheven stand, moet de bedieningshendel van de hefinrichting tegen neerlaten zijn beveiligd!
- Kijk vóór het wegrijden en het in werking stellen rondom de machine en de trekker. Zorg voor voldoende zicht. **Let op kinderen!**
- Het is verboden zich gedurende het werk en het transport op de machine te bevinden!
- De bestuurdersplaats moet gedurende het rijden steeds bezet zijn!
- Rijgedrag, bestuurbaarheid en remwerking worden door gedragen machines en frontgewichten beïnvloed. zorg daarom voor een toereikende stuur- en reminrichting!
- Pas de rijsnelheid steeds aan de omstandigheden van het terrein aan!
- Houd bij het nemen van bochten rekening met de lengte/breedte (draaicirkel) en/of het uitzwenken door de grote massa van de machine!
- Werk alleen met machines waarvan de bescherming compleet en intact is en in de functionele stand staat!
- Er mag zich niemand binnen werk- en gevarenbereik (ook draai- en zwenkcirkel) van de machine ophouden. Aan de achterzijde van de machine kunnen gronddelen en/of voorwerpen opgeworpen worden!
- Er mag zich niemand tussen de trekker en de machine ophouden, tenzij het voertuig door middel van de handrem en/of wielkeggen tegen wegrollen beveiligd is!
- Zet bij het verlaten van de trekker de machine op de grond, de motor van de trekker af en verwijder de contactsleutel!

- De op de machine aangebrachte waarschuwings- en aanduidingstickers geven belangrijke aanwijzingen voor een veilig gebruik; opvolgen van de aanwijzingen dient uw eigen veiligheid!
- De kleding van de gebruiker moet nauwsluitend zijn. Vermijd loszittende kleding!
- Monteer gewichten altijd volgens de voorschriften aan/op de daarvoor bestemde bevestigingspunten!

5.3 Aan- en afkoppelen

- Koppel machines en accessoires aan volgens voorschrift en bevestig de machine en/of onderdelen/hulpstukken uitsluitend aan de daartoe voorbestemde voorzieningen. Zorg voor een goede borging!
- Bij het aan- en afkoppelen van de machine aan de trekker moet bijzondere voorzichtigheid in acht worden genomen!
- Bij het aan- en afkoppelen van machines aan de driepuntsbevestiging, de bediening van de hefinrichting in die stand zetten waarbij onbedoeld heffen of neerlaten niet mogelijk is!
- Bij een driepuntsbevestiging moet de aanbouwcategorie van de machine overeenkomen met die van de trekker!
- Bij het driepuntshefbomenstelsel bestaat gevaar voor ongevallen door inklemmen en knippen. Ook bij de cilinders (indien gemonteerd) en hefbomen/stangen bestaat dit gevaar!
- De bediening voor de driepuntshefinrichting buiten de trekkercabine moet bediend worden zonder daarbij tussen de trekker en de machine te komen!
- De bedieningskabels van het snelsluitsysteem van de hefarmen moeten vrij hangen en mogen in de laagste positie van de hef deze niet vanzelf ontkoppelen!

5.4 Hydraulisch systeem

- Een hydraulisch systeem staat onder hoge druk!
- Bij het aansluiten van hydraulische cilinders moeten de voorschriften van het aansluiten van de hydraulische slangen in acht genomen worden!
- Slangen van cilinders moeten zo worden gelegd, dat ze onder alle transport- en werkcondities geen ongewenst situaties kunnen veroorzaken en/of de gewenste functies kunnen verhinderen!
- Probeer nooit een hydraulisch lek met de hand te zoeken of dicht te houden. Vloeistof onder hoge druk spuit gemakkelijk door huid en kleding en kan zware verwondingen veroorzaken. Bij verwonding direct een arts erbij halen! Gevaar voor infectie!
- Zorg ervoor dat het hydraulisch systeem van trekker en machine drukloos is als de hydraulische slangen worden aangesloten of afgekoppeld!
- De hydraulisch opklapbare delen mogen alleen bediend worden indien zich geen personen in de gevarenzone (draaicirkel) van deze delen bevinden!
- Wanneer eventuele hydraulisch opklapbare framedelen in de transportstand (omhoog geklapt) staan, dienen de borgpennen met ingestoken borgclip in de daarvoor bestemde gaten aangebracht te worden!
- Bij hydraulische verbindingsstukken tussen trekker en machine moeten koppelingspluggen en stekkers gekenmerkt worden. Bij verwisseling van de aansluitingspunten keert de functie om (Bijv. heffen en neerlaten) Gevaar voor ongevallen!
- Controleer de hydraulische slangen, leidingen en alle verbindingen regelmatig en vernieuw ze bij veroudering en beschadiging, maar ten minste elke 6 jaar. Nieuwe slangen moeten aan de technische eisen van de fabrikant voldoen!

- Voordat er werkzaamheden aan het hydraulisch systeem verricht worden moet de machine worden neergezet en het hydraulisch systeem moet drukloos worden gemaakt (handel van het regelventiel enige malen heen en weer bij uitgeschakelde motor)!
- In de transportstand moet het regelventiel van de hydraulische functies in de neutrale stand staan!
- Leg een afgekoppelde hydraulische slang altijd zo weg dat de plug schoon blijft!

5.5 Onderhoud

- Reparatie-, onderhouds- en reinigingswerkzaamheden, evenals het herstellen van storingen alleen bij een uitgeschakelde trekkermotor verrichten. Haal de contactsleutel eruit!
- Als de machine in de geheven stand staat moeten bij reparatie-, reinigings- en onderhoudswerkzaamheden steunelementen gebruikt worden. Zorg voor een verharde ondergrond!
- Controleer regelmatig of alle bouten en moeren stevig zijn aangedraaid. Eventueel natrekken!
- Onderdelen moeten ten minste aan de door de fabrikant voorgeschreven technische eisen voldoen!
- Controleer altijd of vervangen en/of los gehaalde onderdelen goed gemonteerd zijn alvorens de machine weer te gebruiken!
- Zorg ervoor dat beschadigingen onmiddellijk gerepareerd worden, alvorens weer met de machine te gaan werken!
- Tijdens lassen aan de trekker of het aangekoppelde werktuig moet de plus kabel van de accu en van de dynamo los gemaakt worden!
- Het elektrisch systeem moet spanningsloos zijn als er aan wordt gewerkt!
- Gebruik bij het werken aan / verwisselen van scherpe delen altijd het juiste gereedschap en goede werkhandschoenen!
- Voer oud vet en olie af zoals voorgeschreven door de wet.

5.6 Banden

- Banden monteren vereist kennis en speciaal gereedschap!
- Tijdens werkzaamheden aan de banden moet de machine stevig op de grond staan en mag deze niet weg kunnen glijden!
- Controleer de banden regelmatig en vernieuw ze bij veroudering en beschadiging. nieuwe banden moeten aan de technische eisen van de fabrikant voldoen!
- Reparaties aan banden mogen alleen worden uitgevoerd door getraind personeel met geschikt gereedschap!
- Controleer de bandenspanning regelmatig en houd u aan de voorgeschreven spanning (zie tabel)!

Band	Max. snelheid	Min. druk in Bar	Aanbevolen druk in Bar	Max. druk in Bar
195 65/15	30 km/u	2	2,5	3
10.0/75 - 15,3 14pr	40km/u	3.5	5.5	7

6. AAN- EN AFKOPPELEN

Bevestig altijd de bijgeleverde pennen en borgclips en controleer of ze goed vergrendeld zijn!

Zie hoofdstuk 5.3 “Aan- en afkoppelen”

De aanspanning van de Timor is standaard Cat. 2, op verzoek Cat. 1. De aanspanning van de Java en de Sumba is Cat 2. De Bali heeft een Cat 3 aanspanning, op verzoek Cat. 2.

Cat.	Hefarmen	Borgclips hefarmen	Topstang	Borgclips topstang
I	Ø 22 mm	Ø 11 mm	Ø 19 mm	Ø 8 mm
II	Ø 28 mm	Ø 11 mm	Ø 25 mm	Ø 8 mm
III	Ø 36,5 mm	Ø 11 mm	Ø 31,5 mm	Ø 11 mm
IV	Ø 45 mm	Ø 17,5 mm	Ø 45 mm	Ø 17,5 mm

Gebruik geen pennen en/of borgclips met een kleinere diameter.
Zorg ervoor dat de hef genoeg horizontale stabilisatie heeft! De machine mag niet meer dan 5 cm heen en weer kunnen bewegen.
Tijdens aankoppelen, afkoppelen en transporteren van de machine moet de hef van de trekker in positie regeling staan en beveiligd zijn tegen onbedoeld neerlaten van de hef.

6.1 Aankoppelen

Er zijn 2 of 3 bevestigingspunten voor de topstang aan de machine. In de werkstand moet de topstang naar de trekker toe aflopen! Alleen in deze positie is het mogelijk voor de machine om omhoog te bewegen als de bodem niet volledig vlak is. (fig 6.1) De hefarmen moeten horizontaal mogelijk zijn in de werkpositie.

Voor het transport over de weg moet de woeler voldoende hoog geheven kunnen worden. Gebruik hiervoor een van de lagere gaten van de hefarmen en de topstang.

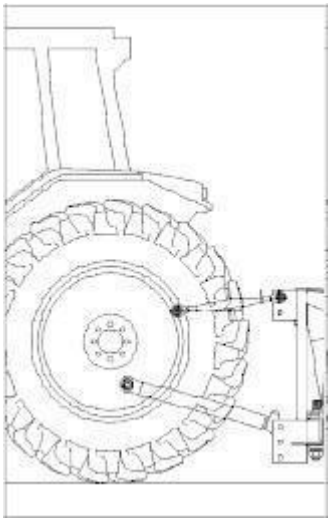

Fig 6.1 De topstang moet naar de trekker toe aflopen.

In de werkstand moet de hef van trekker in de mengregeling staan. Hierdoor heeft de trekker genoeg druk op de wielen, maar zal niet heffen als de machine een hardere grondlaag tegenkomt. (zie hiervoor de handleiding van de trekker).

- Sluit de eventuele hydraulische slangen aan nadat het systeem drukloos gemaakt is. Let erop dat de slangen aangesloten worden op de juiste aansluitpunten, overeenkomstig de functie.
- Zet de machine in de geheven stand en haal de steunpoten, indien gemonteerd, eronder vandaan.
- Stel de stabilisatorstangen of kettingen van de trekker goed af om zijdelings uitzwaaien te voorkomen.

6.2 Afkoppelen en stallen

Het afkoppelen en stallen gaat op de volgende wijze:

- Zorg ervoor de hydrauliek van de trekker op positie controle staat.
- Maak de machine goed schoon met water.
- Smeer de lagers van de eventueel gemonteerde rol
- Voer oud vet en afgewerkte olie af volgens de wettelijke voorschriften.
- De rol moet op de grond of op stabiele houten blokken rusten.
- Een kunststof rol moet ondersteund worden onder de metalen delen door houten blokken. Het kunststof mag de grond niet raken omdat het anders vervormt.
- Zorg ervoor de machine stabiel en vlak staat.
- Koppel de machine van de trekker af.

7. INSTELLEN VAN DE DIEPWOELER

N.B.

De aanspanhoogte is afhankelijk van de bandenmaat van de trekker. Aan te bevelen is om de hefarmen zo horizontaal mogelijk te laten lopen terwijl de topstang hoger aan de machine is gekoppeld dan aan de trekker.

7.1 Werkdiepte instellen

In de werkstand moet de hef van trekker in de mengregeling staan. Hierdoor heeft de trekker genoeg druk op de wielen, maar zal niet heffen als de machine een hardere grondlaag tegenkomt. (zie hiervoor de handleiding van de trekker).
Zorg ervoor dat de eventueel gemonteerde rol niet te hard op de grond drukt.

8. AANWIJZINGEN VOOR HET GEBRUIK

- Het is af te raden de woeler te gebruiken op grond die veel zware stenen bevat (stenen >15cm)
- Korte haakse bochten moeten zoveel mogelijk vermeden worden.
- Alleen in voorwaartse richting kan de machine haar werk doen.
- Stel de daalsnelheid van de hefinrichting zo in dat de machine bij het in- en neerzetten niet met een klap op de grond valt, ten einde schade aan de tanden te voorkomen.

9. ONDERHOUD

Zie hoofdstuk 5 “Veiligheidsinstructies” en 5.5 “onderhoud”

Indien de machine in de geheven stand staat bij reparatie-, reinigings- en onderhoudswerkzaamheden, moeten de steunpoten onder de machine gezet worden en de machine moet hierop rusten, dit geldt ook wanneer de machine van de trekker afgekoppeld wordt.
Schakel de motor uit en haal de contactsleutel eruit!

9.1 Algemeen

- Controleer regelmatig of alle bouten en moeren stevig zijn aangedraaid.
- Controleer ook de lagers van de eventueel gemonteerde rol
- Controleer de hydraulische slangen, leidingen en alle verbindingen regelmatig en vernieuw ze bij veroudering en beschadiging.
- Maak de machine na ieder gebruik goed schoon met water.
- Als de machine in contact is geweest met mest, moeten de lagers direct na afloop worden volgesmeerd om de agressieve werking van de ammoniak tegen te gaan.

De tanden en beitels zijn scherp. Vermijd uitschieten wanneer u werkt in de buurt van de tanden. Voorkom klimmen op de machine boven de tanden wanneer het gevaar bestaat voor uitglijden of vallen.
U ernstig gewond raken!

9.2 Smeren

Vetnippels zijn aangebracht op:
a) de lagers van de (eventueel gemonteerde) verkruimelrol

A dient iedere 20 werkuur of wanneer de machine niet gebruikt word voor een periode langer dan een week gesmeerd te worden.

A dient ook gesmeerd worden als de machine in contact is geweest met mest of is schoongemaakt met water om roesten van de lagers en scharnierpunten te voorkomen.

10. TECHNISCHE GEGEVENS

De massa die vermeld wordt op het identiteitsplaatje is inclusief het gewicht van de eventueel bijgeleverde verkruimelrollen.

Het geluidsniveau van de Woelers Timor, Java, Sumba en Bali komen niet boven de 70 dB(A) tijdens het werk.

10.1 Timor

Type	WB-1	WB-2	WB-3	WB-3G	WB-3M	WB-5	WB-5L
Tandtype	St/K	St/K	St/K	St/K	St/K	St/K	St/K
Aantal tanden	1	2	3	3	3	5	5
Tandafstand (cm)	n.v.t.	150	75	85	95	60	75
Beitel breedte (cm)	15	15	15	15	15	15	15
Tandplaatsing	n.v.t.	1 lijn	V-vorm	V-vorm	V-vorm	V-vorm	1 lijn
Werk breedte (cm)	-	150	225	255	285	300	375
Max. werk diepte (cm)	60	60	60	60	60	60	60
Transport breedte (cm)	110	165	165	185	205	315	315
Transport breedte met rol (cm)	145	200	200	220	240	350	350
Transport lengte (cm)	100	100	100	100	100	130	65
Transport lengte met verkruimelrol R45 (cm)	175	175	175	175	175	205	140
Transport lengte met verkruimelrol R62(cm)	182	182	182	182	182	212	147
Vrije doorlaat (cm)	75	75	75	75	75	75	75
Benodigd vermogen (PK)	35-55	50-80	60-90	60-90	65-95	80-120	80-120
Benodigd vermogen (kW)	26-40	37-59	44-66	44-60	48-70	59-88	59-88
Aanbouwcategorie	I/II	I/II	I/II	I/II	I/II	I/II	I/II

Massa (kg) van de diepwoeler Timor:

Type	Excl. verkruimelrol	Massa (kg), verkruimelrol, 1 ½” buis	
		Rol 45 cm	Rol 62 cm
WB-1	110	n.v.t.	n.v.t.
WB-2	220	180	245
WB-3	260	180	245
WB-3G	290	190	255
WB-3M	305	200	270
WB-5	545	280	355
WB-5L	505	280	355

10.2 Java

Type	WD-1	WD-2	WD-3	WD-3G	WD-3H	WD-3M	WD-5D	WD-5
Tandtype	St, K, KG							
Aantal tanden	1	2	3	3	3	3	5	5
Tandafstand (cm)	n.v.t.	150	75	85	90	95	60	75
Beitel breedte (cm)	8, 20, 35							
Tandplaatsing	n.v.t.	1 lijn	V	V	V	V	V	V
Max. werk diepte (cm)	70	70	70	70	70	70	70	70
Werk breedte (cm)	n.v.t.	150	225	255	270	285	300	375
Transport breedte (cm)	110	165	165	185	195	205	260	320
Transport breedte met rol (cm)	145	200	200	220	230	240	295	355
Transport lengte (cm)	112	112	112	112	112	112	172	142
Transport lengte met verkruimelrol R62 (cm)	194	194	194	194	194	194	254	224
Vrije doorlaat (cm)	83	83	83	83	83	83	83	83
Benodigd vermogen (PK)	50-70	60-100	70-110	75-120	80-130	80-130	100-160	110-180
Benodigd vermogen (kW)	37-51	44-74	51-81	55-88	59-96	59-96	74-118	81-132
Aanbouwcategorie	II	II	II	II	II	II	II	II

Massa (kg) van de diepwoeler Java:

Type	Excl. verkruimelrol	Massa (kg), verkruimelrol, 1 ½” buis	
		Rol 62 cm	Rol 62 cm
WD-1	173	n.v.t.	n.v.t.
WD-2	375	245	300
WD-3	435	245	300
WD-3G	460	255	315
WD-3H	470	265	330
WD-3M	480	270	330
WD-5D	900	305	375
WD-5	980	355	445

10.3 Sumba

Type	WE-1	WE-2	WE-3	WE-3G	WE-3H	WE-3M	WE-5D	WE-5
Tandtype	St/K	St/K	St/K	St/K	St/K	St/K	St/K	St/K
Aantal tanden	1	2	3	3	3	3	5	5
Tandafstand (cm)	n.v.t.	150	75	85	90	95	60	75
Beitel breedte (cm)	20	20	20	20	20	20	20	20
Tandplaatsing	n.v.t.	1 lijn	V	V	V	V	V	V
Werk breedte (cm)	n.v.t.	150	225	255	270	285	300	375
Max. werk diepte (cm)	80	80	80	80	80	80	80	80
Transport breedte (cm)	110	165	165	185	195	205	260	320
Transport breedte met rol (cm)	145	200	200	220	230	240	295	355
Transport lengte (cm)	112	112	112	112	112	112	172	142
Transport lengte met verkruimelrol R62(cm)	194	194	194	194	194	194	254	224
Vrije doorlaat (cm)	93	93	93	93	93	93	93	93
Benodigd vermogen (PK)	60-90	70-115	75-120	80-130	85-135	90-140	110-175	125-200
Benodigd vermogen (kW)	44-66	51-85	55-88	59-96	63-99	66-103	81-129	92-147
Aanbouwcategorie	II	II	II	II	II	II	II	II

Massa (kg) van de diepwoeler Sumba:

Type	Excl. verkruimelrol	Massa (kg), verkruimelrol, 1 ½” buis	
		Rol 45 cm	Rol 62 cm
WE-1	188	n.v.t.	n.v.t.
WE-2	405	245	300
WE-3	480	245	300
WE-3G	505	255	315
WE-3H	515	265	330
WE-3M	525	270	330
WE-5D	975	305	375
WE-5	1055	355	445

10.4 Bali-93

Type	WG-1	WG-2	WG-3	WG-3G	WG-5D	WG-5	WG-7	WG-7G
Tandtype	St/K	St/K	St/K	St/K	St/K	St/K	St/K	St/K
Aantal tanden	1	2	3	3	5	5	7	7
Tandafstand (cm)	n.v.t.	170	85	100	60	75	60	75
Beitel breedte (cm)	8, 20, 35							
Tandplaatsing	n.v.t.	1 lijn	V	V	V	V	V	V
Max. werk diepte (cm)	80	80	80	80	80	80	80	80
Werk breedte (cm)	n.v.t.	170	255	300	300	375	420	525
Transport breedte (cm)	110	190	190	220	260	320	380	470
Transport breedte met rol (cm)	145	225	225	255	295	355	415	505
Transport lengte (cm)	122	122	122	122	182	152		
Transport lengte met verkruimelrol R62 (cm)	204	204	204	204	264	234		
Transport lengte met verkruimelrol R80 (cm)	214	214	214	214	274	244		
Vrije doorlaat	93	93	93	93	93	93	93	93
Benodigd vermogen (PK)	80-140	100-160	120-185	120-185	140-220	150-230	180-280	200-300
Benodigd vermogen(kW)	59-103	74-118	88-136	88-136	103-162	110-169	132-206	147-221
Aanbouwcategorie	II/III	II/III	II/III	II/III	II/III	II/III	II/III	II/III

Massa (kg) van de diepwoeler Bali-93:

Type	Excl. verkruimelrol	Massa (kg), verkruimelrol, 2” buis	
		Rol 62 cm	Rol 80 cm
WG-1	330	n.v.t.	n.v.t.
WG-2	560	305	570
WG-3	665	305	570
WG-3G	690	360	610
WG-5D	1210	375	640
WG-5	1290	445	725
WG-7	1690	n.v.t.	745
WG-7G	1815	n.v.t.	850

10.5 Bali-103

Type	WX-1	WX-2	WX-3	WX-3G	WX-5D	WX-5	WX-7	WX-7G
Tandtype	St/K	St/K	St/K	St/K	St/K	St/K	St/K	St/K
Aantal tanden	1	2	3	3	5	5	7	7
Tandafstand (cm)	n.v.t.	170	85	100	60	75	60	75
Beitel breedte (cm)	8, 20, 35							
Tandplaatsing	n.v.t.	1 lijn	V	V	V	V	V	V
Max. werk diepte (cm)	90	90	90	90	90	90	90	90
Werk breedte (cm)	n.v.t.	170	85	100	60	75	60	75
Transport breedte (cm)	110	190	190	220	260	320	380	470
Transport breedte met rol (cm)	145	225	225	255	295	355	415	505
Transport lengte (cm)	122	122	122	122	182	152		
Transport lengte met verkruimelrol R62 (cm)	204	204	204	204	264	234		
Transport lengte met verkruimelrol R80 (cm)	214	214	214	214	274	244		
Vrije doorlaat	103	103	103	103	103	103	103	103
Benodigd vermogen (PK)	100-160	120-180	140-200	150-230	170-280	180-300	220-360	250-450
Benodigd vermogen (kW)	74-118	88-132	103-147	110-169	125-206	132-221	162-265	184-331
Aanbouwcategorie	II/III	II/III	II/III	II/III	II/III	II/III	II/III	II/III

Massa (kg) van de diepwoeler Bali-103:

Type	Excl. verkruimelrol	Massa (kg), verkruimelrol, 2” buis	
		Rol 62 cm	Rol 80 cm
WX-1	360	n.v.t.	n.v.t.
WX-2	610	305	570
WX-3	720	305	570
WX-3G	745	360	610
WX-5D	1345	375	640
WX-5	1435	445	725
WX-7	1970	n.v.t.	745
WX-7G	2085	n.v.t.	850

11. ONDERDELEN BESTELLEN

Neem contact op met uw dealer om onderdelen te bestellen.

Bij het bestellen van de onderdelen moet u de volgende gegevens bij de hand hebben:

1. Machine Type (MT) en het Product Identiteit Nummer (PIN), deze gegevens kunt u vinden op de overeenkomstigheids verklaring.
2. Naam, artikelnummer en aantal van het onderdeel.

Voor onderdelen waarvan het artikelnummer niet met zekerheid kan worden vastgesteld kunt u, ter vermijding van foutieve levering het origineel opsturen.

Ook de stickers die loszitten, onleesbaar geworden zijn of van de machine af zijn moeten worden vervangen!

12. OVEREENKOMSTIGHEIDS VERKLARING

Wij,

Evers Agro B.V.
Bedrijvenpark Twente 326
NL-7602 KL ALMELO
Nederland

Verklaren dat de machine:

Machine Type (MT): **Diepwoeler**

Ordernummer :
Naam :
Machine :
Product Identificatie Nummer (PIN) :
Gewicht in kg :

in overeenstemming is met de relevante fundamentele veiligheids- en gezondheidsrichtlijnen volgens de bepalingen van 89/392/EEG en 91/368/EEG, de Machine Richtlijn.

Almelo, Nederland
19 februari 2009 G.J. Kamp, Directeur

BIJLAGE I: SLIJTDELEN TIMOR

Tanden Timor

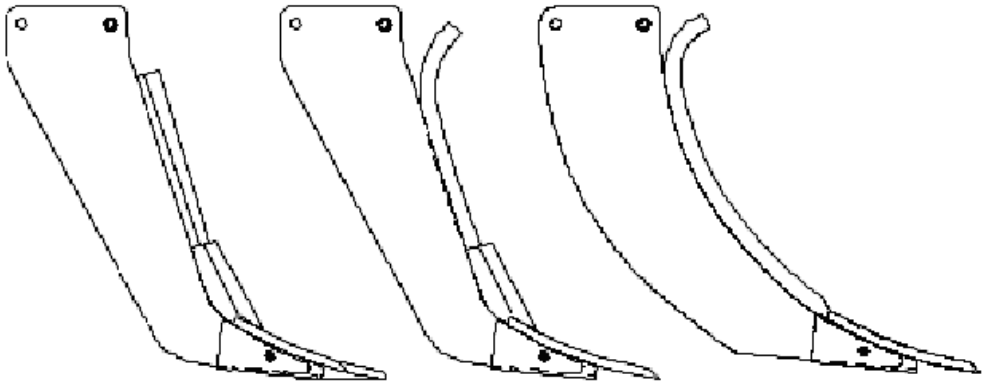

KG-tand K-tand St-tand

Type	Tand-dikte (mm)	Gat-afstand (mm)	Met slijt-stang	Met slijt-mes	Materiaal tanden (st37)	Materiaal tanden (Hardox)	Slijt-stang / mes	Slijt-stuk
Timor St	25	120	Ja	--	990567	991562	990360	--
Timor K	25	120	Ja	--	990568	991563	990362	990364
Timor KG	25	120	--	ja	990566	991566	990369	990365

Beitels Timor

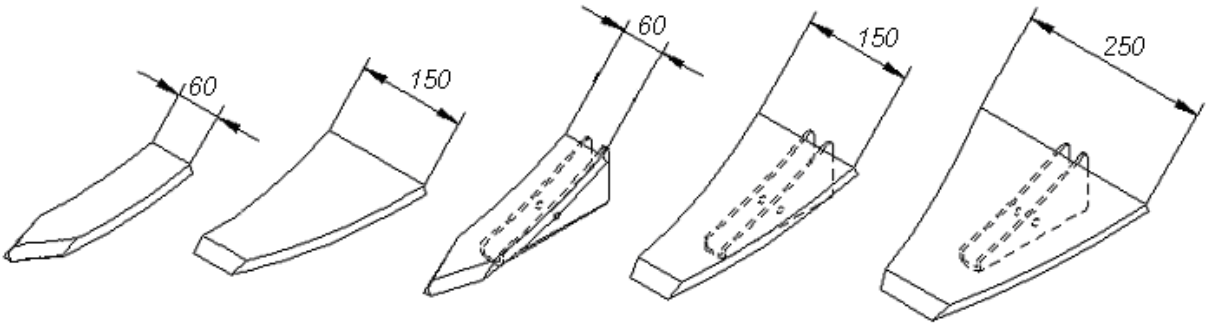

Beitel	Breedte (cm)	Ordernr.
Oplasbeitel mangaanstaal	6	990241
Verwisselbare beitel mangaanstaal	6	990250
Oplasbeitel mangaan staal	15	990256
Verwisselbare beitel mangaanstaal	15	990252
Verwisselbare beitel mangaanstaal	25	990254

Diversen voor Timor

Onderdeel		Ordernr.
Breekbout kwaliteit 8.8		990116
Breekbout kwaliteit 10.9		990120
Draaibout		990130
Stalen bussen voor tanden		990190
Stalen bussen voor pootplaten		990191
Steunpoot		990220

BIJLAGE II: SLIJTDELEN JAVA

Tanden java

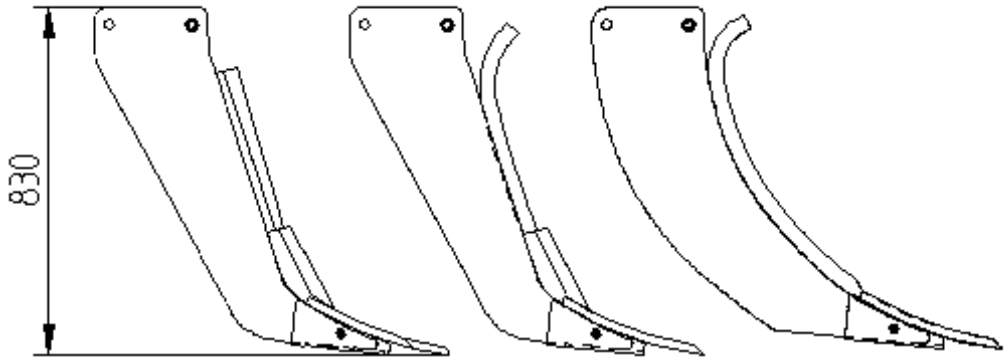

990579 991574 | 990578 991573 | 990577 991572

Type	Tand-dikte (mm)	Gat-afstand (mm)	Met slijt-stang	Met slijt-mes	Materiaal tanden (st37)	Materiaal tanden (Hardox)	Slijt-stang / mes	Slijt-stuk
Java St	30	190	Ja	--	990577	991572	990370	--
Java K	30	190	Ja	--	990578	991573	990372	990374
Java KG	30	190	--	ja	990579	991574	990379	990375

Beitels java

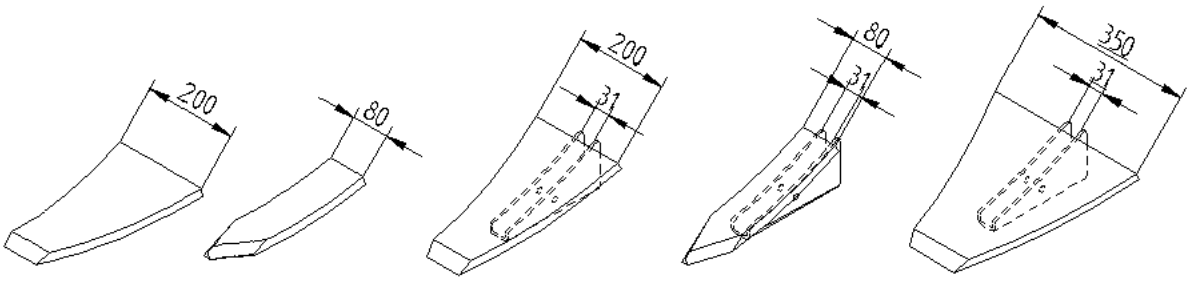

990276 990277 990271/991271 990274/991274 990273/991273

Beitel	Breedte (cm)	Ordernr.
Oplasbeitel mangaanstaal	8	990277
Verwisselbare beitel mangaanstaal	8	990274
Oplasbeitel mangaan staal	20	990276
Verwisselbare beitel mangaanstaal	20	990271
Verwisselbare beitel mangaanstaal	35	990273

Onderdeel		Ordernr.
Breekbout kwaliteit 8.8		990122
Breekbout kwaliteit 10.9		990124
Draaibout		990132
Stalen bussen voor tanden		990192
Stalen bussen voor pootplaten		990193
Steunpoot		990222

BIJLAGE III: SLIJTDELEN SUMBA

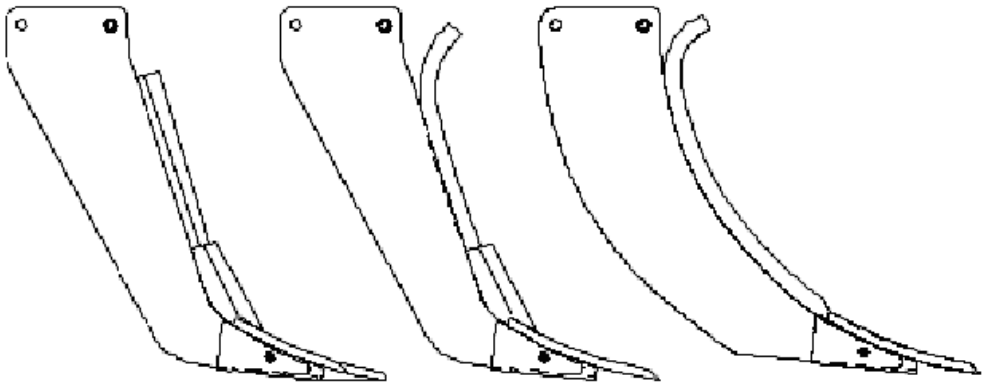

KG-tand K-tand St-tand

Type	Tand-dikte (mm)	Gat-afstand (mm)	Met slijt-stang	Met slijt-mes	Materiaal tanden (st37)	Materiaal tanden (Hardox)	Slijt-stang / mes	Slijt-stuk
Sumba St	30	190	Ja	--	990587	991582	990380	--
Sumba K	30	190	Ja	--	990588	991583	990382	990374
Sumba KG	30	190	--	ja	990589	991584	990389	990375

Beitels Sumba

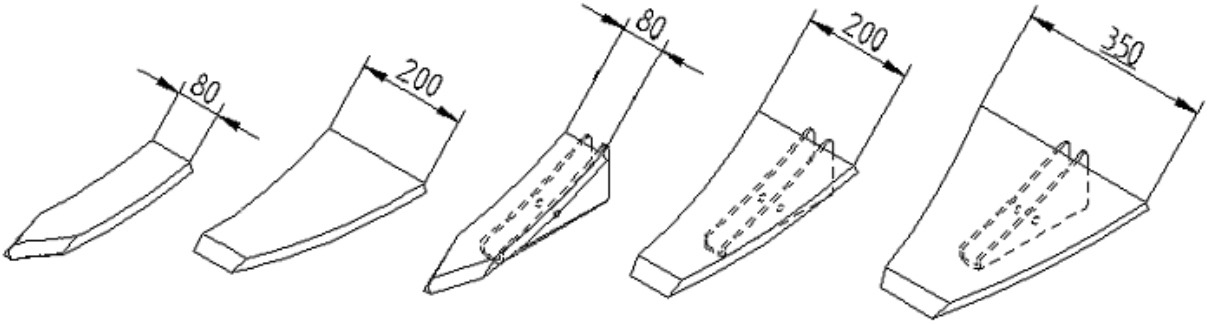

Beitel	Breedte (cm)	Ordernr.
Oplasbeitel mangaanstaal	8	990277
Verwisselbare beitel mangaanstaal	8	990274
Oplasbeitel mangaan staal	20	990276
Verwisselbare beitel mangaanstaal	20	990271
Verwisselbare beitel mangaanstaal	35	990273

Diversen voor Sumba

Onderdeel		Ordernr.
Breekbout kwaliteit 8.8		990122
Breekbout kwaliteit 10.9		990124
Draaibout		990132
Stalen bussen voor tanden		990192
Stalen bussen voor pootplaten		990193
Steunpoot		990222

BIJLAGE IV: SLIJTDELEN BALI-93

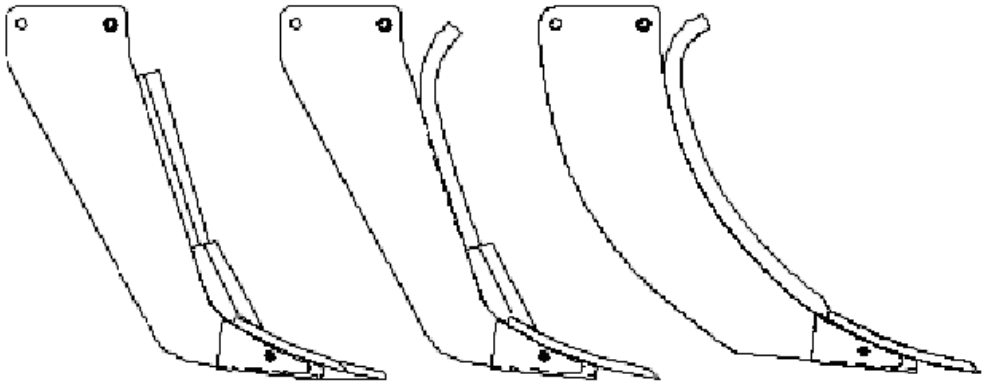

KG-tand K-tand St-tand

Type	Tand-dikte (mm)	Gat-afstand (mm)	Met slijt-stang	Met slijt-mes	Materiaal tanden (st37)	Materiaal tanden (Hardox)	Slijt-stang / mes	Slijt-stuk
Bali-93 St	40	190	Ja	--	990785	991780	990395	--
Bali-93 K	40	190	Ja	--	990786	991781	990397	--

Beitels Bali-93

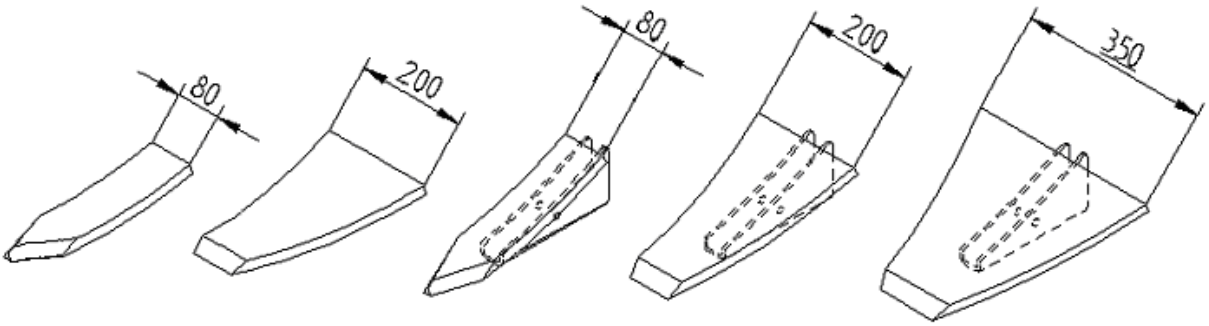

Beitel	Breedte (cm)	Ordernr.
Oplasbeitel mangaanstaal	8	992077
Verwisselbare beitel mangaanstaal	8	991274
Oplasbeitel mangaan staal	20	990276
Verwisselbare beitel mangaanstaal	20	991271
Verwisselbare beitel mangaanstaal	35	991273

Diversen voor Bali-93

Onderdeel		Ordernr.
Breekbout kwaliteit 8.8		990123
Breekbout kwaliteit 10.9		990125
Draaibout		990133
Stalen bussen voor tanden		990194
Stalen bussen voor pootplaten		990193
Steunpoot		990222

BIJLAGE V: SLIJTDELEN BALI-103

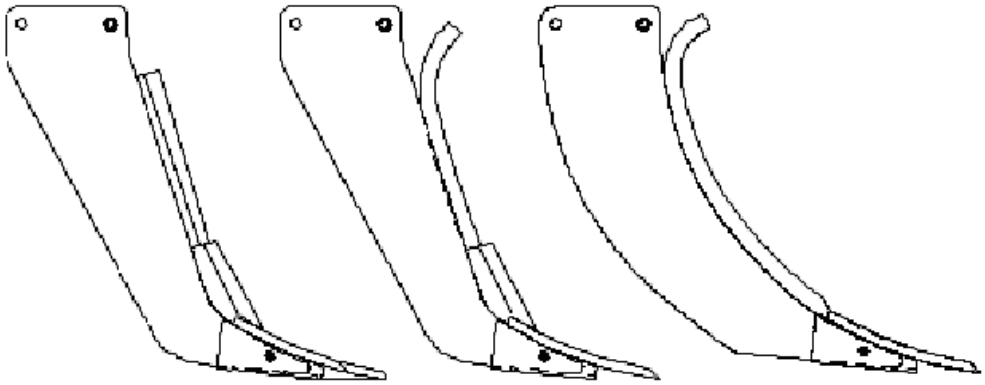

KG-tand K-tand St-tand

Type	Tand-dikte (mm)	Gat-afstand (mm)	Met slijt-stang	Met slijt-mes	Materiaal tanden (st37)	Materiaal tanden (Hardox)	Slijt-stang / mes	Slijt-stuk
Bali-103 St	40	250	Ja	--	990795	991790	990398	--
Bali-103 K	40	250	Ja	--	990796	991791	990399	--

Beitels Bali-103

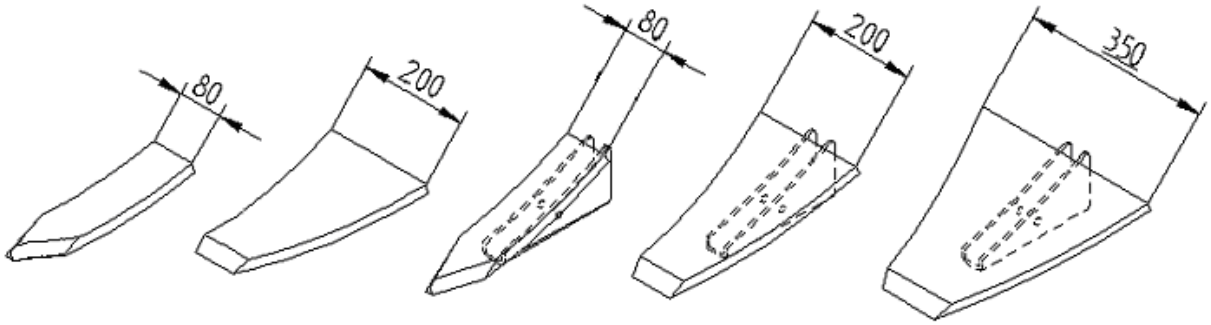

Beitel	Breedte (cm)	Ordernr.
Oplasbeitel mangaanstaal	8	990277
Verwisselbare beitel mangaanstaal	8	991274
Oplasbeitel mangaan staal	20	990276
Verwisselbare beitel mangaanstaal	20	991271
Verwisselbare beitel mangaanstaal	25	991273

Diversen voor Bali-103

Onderdeel		Ordernr.
Breekbout kwaliteit 8.8		990123
Breekbout kwaliteit 10.9		990125
Draaibout		990133
Stalen bussen voor tanden		990194
Stalen bussen voor pootplaten		990193
Steunpoot		990222